1.50	VALVOLE DI REGOLAZIONE

VALVOIND *Via Pascoli, 5 - 24060 Bagnatica (Bergamo)* *Tel. 035.681919* *Fax. 035.680954*

Valvoind
valvole industriali

VALVOLE DI REGOLAZIONE MODULANTI CON ATTUATORE PNEUMATICO

Tutte le valvole di regolazione posssono avere il corpo in ghisa sferoidale, in acciaio al carbonio, in AISI 316 Possono essere utilizzate per liquidi e gas ad un massimo di 40 bar.
Tutte le valvole sono tarate e collaudate pronte per un lungo periodo di servizio senza manutenzione

SERIE	MODELLO	DN	PN	TEMP.
EURO	2 VIE	DN 15/100	PN 16	205°C
800	2 VIE	DN 15/100	PN 16/40	-20+205°C
2000	2 VIE	DN 15/150	PN/ANSI 300	-196+350°C
803	3 VIE	DN 15/100	PN 16/40	-20+205°C
2003	3 VIE	DN 15/150	PN/ANSI 300	-196+350°C

LINEARE EQ%

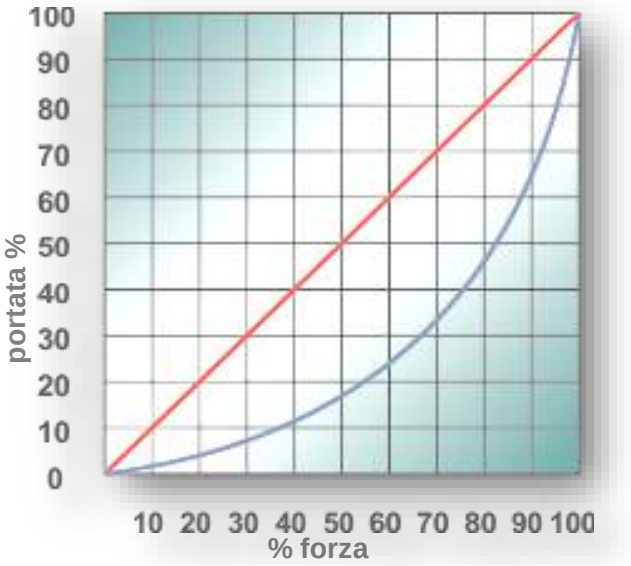

3-15 psi	6-30 psi	3-15 psi	6-30 psi	3-15 psi	6-30 psi	3-15 psi	6-30 psi	CAMPO MOLLE			3-15 psi	6-30 psi	3-15 psi	6-30 psi	3-15 psi	6-30 psi	3-15 psi	6-30 psi
S200		S275		S340		S430		ATTUATORE			S200		S275		S340		S430	
VALVOLE NORMALMENTE CHIUSE								DN	CV	Kv	Valvole normalmente APERTE							
14,5	29	31,5	-	-	-	-	-	15	4	3,5	29	-	-	-	-	-	-	-
8	16	17,5	35	-	-	-	-	20	7	6	16	-	35	-	-	-	-	-
5,7	11,5	12,2	24,5	-	-	-	-	25	12	10	11,5	29	24,5	-	-	-	-	-
3,2	6,5	7	14	12	24	-	-	32	18	15,5	6,5	16	14	35	-	-	-	-
2,2	4,5	5	10	8,5	17	-	-	40	28	24	4,5	11,5	10	25	-	-	-	-
1,2	2,5	2,7	5,5	4,7	9,5	7,2	14,5	50	48	41	2,5	6,5	5,5	14	9,5	24	-	-
-	-	-	-	3	6	4,5	9	65	72	61,5	-	-	-	-	6	15	9	22
-	-	-	-	2,2	4,5	3,5	7	80	105	90	-	-	-	-	4,5	12	7	18
-	-	-	-	1,2	2,5	2	4	100	160	136	-	-	-	-	2,5	6,5	4	10

CODIFICA
KA…. valvola a 2 vie modello EURO
KB…. valvola a 2 vie modello 800
KC… valvola a 2 vie modello 2000
KD…. valvola a 3 vie modello 803
KE…. valvola a 3 vie modello 2003
..1 corpo in ghisa
..2 corpo in acciaio al c.
..3 corpo in AISI
…1 PN 16
…2 PN 25/40
…3 PN 64/100
…4 ANSI 150
…5 ANSI 300
….A STANDARD
….B ALETTATO
….C CON SOFFIETTO
….D CRIOGENICO

STANDARD

-30 + 250°C

ALETTATO

-30 + 350°C

SOFFIETTO

-100 +350°C

CRIOGENICO

-196 + 180°C

1.51	VALVOLE DI REGOLAZIONE

VALVOIND *Via Pascoli, 5 - 24060 Bagnatica (Bergamo)* *Tel. 035.681919* *Fax. 035.680954*

Valvoind
valvole industriali

KA — VALVOLA DI REGOLAZIONE A 2 VIE SERIE EURO

Dati Tecnici

Misura (DN)	DN15-100
Press. Nominale	PN16, PN40
Caratteristica	Lineare
Tipo di tenuta	Morbida (classe VI) Metallica (classe IV-V)
Connessioni	Flange UNI/DIN PN16, PN40
Azione	Attuatore pneumatico a membrana (Alimentazione massima 3 bar)
Temperatura	da -20 a +205°C

Materiali

Corpo Valvola	: Ghisa sferoidale GGG40 (PN16) Acciaio al carbonio ASTM A216 WCB Acciaio Inox ASTM CF8M
Trim (ottur.- sede)	: 316L / 17-4PH / 316L+Stellite
Stelo	: 316L
Premistoppa	: PTFE, PTFE+'OR' FPM, speciale
Tenuta corpo	: FASIT 400, SIL C4500, PTFE
Attuatore	: Acciaio (verniciatura epossidica) Acciaio Inox
Castello	: GGG40 (verniciatura epossidica)
Colonne	: acciaio Inox

CODICI	DN	Dimensioni standard (*mm*)				Pesi
		A	C	D	E	Kg
KA...04	15	130	212	205 / 275	88 / 100	12/15
KA...05	20	150	212	205 / 275	88 / 100	13/16
KA...06	25	160	212	205 / 275	88 / 100	14/17
KA...07	32	180	212	275 / 340	100 / 135	19/25
KA...08	40	200	212	275 / 340	100 / 135	20/26
KA...09	50	230	212	275 / 340 / 430	100 / 135 / 135	26/32
KA...10	65	290	298	340 / 430	135	47/53
KA...11	80	310	298	340 / 430	135	51/57
KA...12	100	350	318	430	135	mar-00

KB — VALVOLA DI REGOLAZIONE A 2 VIE SERIE 800

Dati Tecnici

Con sede avvitata e fondello d'ispezione

Misura (DN)	DN 15 - 100
Press. nominale	PN16, PN 40
Connessioni	Flange UNI/DIN PN16, PN40
Tipo Tenuta	Morbida (Classe VI) Metallica (Classe IV - V)
Caratteristica	Equipercentuale (eqp%)
Azione	Attuatore pneumatico a membrana (alimentazione massima 3 bar)
Temperatura	da -20 a +205°C

Materiali

Corpo Valvola	Ghisa sferoidale GGG40 (PN16) Acciaio al carbonio ASTM A216WCB Acciaio Inox ASTM CF8M
Trim (otturatore - sede)	316L / 17-4PH / 316L+Stellite / Hastelloy / Monel
Stelo	316L / Hastelloy / Monel
Premistoppa	PTFE, PTFE+'OR' FPM , speciale
Guarnizione corpo	FASIT 400, SIL C4500, PTFE, speciale
Attuatore	Acciaio (verniciatura epossidica) Acciaio Inox ASTM CF8M
Cestello	GGG40 (verniciatura epossidica) Colonne in acciaio Inox

CODICI	DN	Dimensioni standard (*mm*)				Pesi
		A	C	D	E	Kg
KB…04	15	130	212	205 / 275	88 / 100	14/17
KB…05	20	150	212	205 / 275	88 / 100	15/18
KB…06	25	160	212	205 / 275	88 / 100	16/19
KB…07	32	180	212	275 / 340	100 / 135	22/29
KB…08	40	200	212	275 / 340	100 / 135	23/30
KB…09	50	230	212	275 / 340 / 430	100 / 135 / 135	29/35/41
KB…10	65	290	298	340 / 430	135	53/59
KB…11	80	310	298	340 / 430	135	57/63
KB…12	100	350	318	430	135	78

Pesi = il peso esposto si intende per valvola priva di accessori**

VALVOIND *Via Pascoli, 5 - 24060 Bagnatica (Bergamo) Tel. 035.681919 Fax. 035.680954*

Valvoind
valvole industriali

KC — VALVOLA DI REGOLAZIONE A 2 VIE SERIE 2000

Dati Tecnici

Prestazioni superiori per impianti gravosi.
L'otturatore ha due guide superiori e inferiori

Misura (DN)	DN 15 - 150
Pressione nominale	PN 16, PN 40,ANSI 300
Tipo Tenuta	Metallica (classe IV-V)
	Morbida (classe VI)
Connessioni	Flange UNI / DIN PN 16, PN 40
	Flange ANSI 300
Caratteristica	Equipercentuale (eqpr%)
Azione	Attuatore pneumatico a membrana
	(alimentazione massima 3 bar)
Temperature	da -196 a +350°C (di picco)

Materiali	
Corpo Valvola *	Ghisa sferoidale GGG40 (PN16)
	Acciaio al carbonio ASTM A216WCB
	Acciaio inox ASTM CF8M
Trim (otturatore - sed	316L / 17-4PH / 316L+Stellite /
	Hastelloy / Monel
Stelo	316L / Hastelloy / Monel
Premistoppa	PTFE, PTFE/CG , graphite, speciale
Guarnizione corpo SIL	C4500 , NOVAPHIT, PTFE, speciale
Attuatore	Acciaio (verniciatura epossidica)
	Acciaio inox
Castello	GGG 40 (verniciatura epossidica)
	Colonne in acciaio inox

CODICI	DN	A	B	C						D	E	Pesi **
				Prolunga				alettato	soffietto			Kg
				STD	-60°C	-100°C	-200°C					
KC…06	25	197	96	297	359	434	729	382	403	205/275	88/100	19/22
KC…08	40	235	96	297	359	434	729	382	403	275/340	100/135	25/31
KC…09	50	267	100	297	359	434	729	382	403	275/340	100/135	32/38
KC…11	80	318	137	333	395	470	765	418	439	340/430	135	60/66
KC…12	100	368	159	350	412	487	782	435	456	430	135	mar-00
KC…14	150	473	233	495	-	642	990	642	SR	430/430HP	160/200	195/203

Pesi = il peso esposto si intende per valvola priva di accessori**

KD — VALVOLA DI REGOLAZIONE A 3 VIE SERIE 803

Dati Tecnici

Corpo completo di tronchetto 3ª via deviatrice e miscelatrice

Misura (DN)	DN15-100
Press. Nominale	PN16, PN40
Caratteristica	Lineare
Tipo di tenuta	Morbida (classe VI)
	Metallica (classe IV-V)
Connessioni	Flange UNI/DIN PN16, PN40
Azione	Attuatore pneumatico a membrana
	(Alimentazione massima 3 bar)
Temperatura	da -20 a +205°C

Materiali

Corpo Valvola	Ghisa sferoidale GGG40 (PN16)
	Acciaio al carbonio ASTM A216 WCB
	Acciaio Inox ASTM CF8M
Trim (ottur. - sede)	316L / 17-4PH / 316L+Stellite
Stelo	316L
Premistoppa	PTFE, PTFE+'OR' FPM, speciale
Guarnizione corpo	FASIT 400, SIL C4500, PTFE, speciale
Attuatore	Acciaio (verniciatura epossidica)
	Acciaio Inox
Castello	GGG40 (verniciatura epossidica)
	Colonne in acciaio Inox

CODICI	DN	Dimensioni (mm)					Pesi **
		A	B1	C	D	E	Kg
KD…04	15	130	156	212	205/275	88/100	15/18
KD…05	20	150	156	212	205/275	88/100	17/20
KD…06	25	160	156	212	205/275	88/100	18/21
KD…07	32	180	156	212	275/340	100/135	26/32
KD…08	40	200	156	212	275/340	100/135	27/33
KD…09	50	230	166	212	275/340/430	100/135/135	34/41/45
KD…10	65	290	220	298	340/430	135	59/65
KD…11	80	310	220	298	340/430	135	63/69
KD…12	100	350	240	318	430	135	88

Pesi = il peso esposto si intende per valvola priva di accessori**

1.53	VALVOLE DI REGOLAZIONE

VALVOIND *Via Pascoli, 5 - 24060 Bagnatica (Bergamo)* *Tel. 035.681919* *Fax. 035.680954*

Valvoind
valvole industriali

KE

VALVOLA DI REGOLAZIONE A 3 VIE SERIE 2003

Dati Tecnici

Valvole con prestazioni superiori in tutti gli impieghi con ampio intervallo di temperature

Misura (DN)	DN 15-150
Press. Nom.	PN16, PN40,ANSI 300
Caratteristica	Lineare
Tipo di tenuta	Metallica (classe IV-V) Morbida (classe VI)
Connessioni	Flange ANSI 300 Flange UNI/DIN PN16, PN40
Azione	Attuatore pneumatico a membrana (alimentazione massima 3 bar)
Temperatura	da -196 a + 350°C

Materiali

Corpo valvola *	Ghisa sferoidale GGG40 (PN16) Acciaio al carbonio ASTM A216WCB Acciaio inox ASTM CF8M
Trim (otturatore-sede)	316L / 17-4PH / 316L+Stellite / Hastelloy / Monel
Stelo	316L / Hastelloy / Monel
Premistoppa	PTFE, PTFE/CG, graphite, speciale
Attuatore	Acciaio (verniciatura epossidica) Acciaio inox
Castello	GGG40 (verniciatura epossidica) Colonne in acciaio Inox

CODICI	DN	A	B1	C						D	E	Pesi **
				Prolunga				alettato	Soffietto			
				STD	-60°C	-100°C	-200°C					Kg
KE…06	25	197	156	297	359	434	729	382	403	205/275	88/100	21/24
KE…08	40	235	156	297	359	434	729	382	403	275/340	100/135	30/36
KE…09	50	267	166	297	359	434	729	382	403	275/340	100/135	38/44
KE…11	80	318	220	333	395	470	765	418	439	340/430	135	67/73
KE…12	100	368	240	350	412	487	782	435	456	430	135	apr-00
KE…14	150	473	350	495	-	642	990	642	SR	430/430HP	160/200	202/210

Pesi = il peso esposto si intende per valvola priva di accessori**

VARIANTI E ACCESSORI	EURO	800	2000	803	2003
3ª via speciale DEVIATRICE CORRETTA (misura DN40-100)				I	
3ª via speciale DEVIATRICE CORRETTA (misura DN40-150)					I
Attuatore completamente in inox per servizi corrosivi		I	I	I	I
Attuatore elettrico (230 V AC, 110/115 V AC, 24 V AC/DC)	I	I	I	I	I
Bassa rumorosità (silenziatore a gabbia)		I	I		
Caratteristica lineare	I	I	I	I	I
Filtro riduttore	I	I	I	I	I
Fine corsa e sensori induttivi	I	I	I	I	I
Flange foratura ANSI 150, scartamento (FtF)		I	I	I	I
Inserto otturatore HPP PEEK	I				
Limitatore di corsa		I	I		
ElettroPosizionatore	I	I	I	I	I
ElettroPosizionatore SMART	I	I	I	I	I
Premistoppa per alte temperature	I				
Prolunga (- 60 / - 100 °C)			I		I
Prolunga Criogenica (- 196°C)			I		I
Prolunga per alte temperature (intermedio alettato)			I		I
Ritrasmissione di segnale		I	I	I	I
Soffietto di tenuta (doppia parete PN16, tripla parete PN40)			I		I
Tenuta metallica		I		I	
Tenuta morbida			I		I
Volantino manuale di testa (manovre di emergenza)	I	I	I	I	I

1.70	VALVOLA MODULANTE A 2 VIE CON MOTORE ELETTRICO

VALVOIND Srl **Via Pascoli, 5 - 24060 Bagnatica (Bergamo) Tel. 035.681919-Fax. 035.684461**

Valvoind
valvole industriali

Valvola di regolazione particolarmente indicata per alte temperature e pressioni nominali PN 16
L'ottutatore è guidato superiormente. Lo stelo di grosse dimensioni e la particolare costruzione del cappello con bussola di guida doppia conferiscono all'otturatore un'ottima stabilità dinamica fino a 15 bar.

Corpo	a globo sede singola in ghisa sferoidale	temperatura d'esercizio	160°C 210°C	con albero nudo con prolunga di raffreddam.
Premistoppa	in graphoil	Allarmi	2 finecorsa	
stelo	in AISI 316 rettificato e rullato	Accoppiamento	in alluminio pressofuso	
Otturatore	EQP=% inox con riporto stellite	tensione alim. Ingresso risposta	24 V AC/DC 4..20 mA 0..10 V	
sede	avvitata sul corpo inox con riporto stellite			
guida	in AISI 440 C - rettificata			
Motore	multifunzione- modulante con ritorno a molla			
Interfaccia	integrale MP bus			
tempi di lavoro	150 s (regolabile da 75 a 300s)			

KG 101 — VALVOLA DI REGOLAZIONE A 2 VIE CON ATTUATORE ELETTRICO

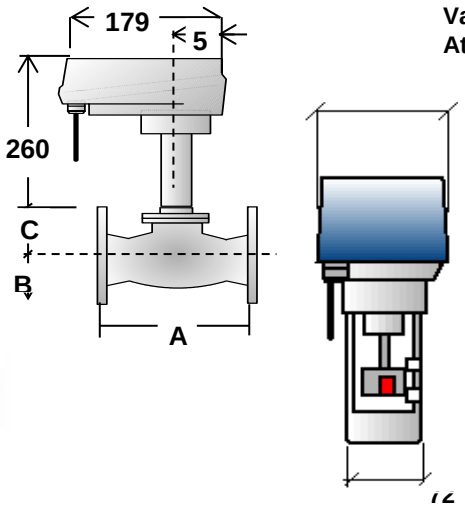

Valvola di regolazione a globo completa di
Attuatore modulante multifunzione con ritorno a molla
con funzione di emergenza
corpo in ghisa PN 6 - PN 16 - PN 25
interni in inox
tensioni di alimentazione : 24V ac/dc - 230 V
segnali possibili : 4..20 mA - 0..10 V - On Off

CODICI	DN	A	B	C
KG10104	15	150	48	79
KG10105	20	150	53	79
KG10106	25	160	58	81
KG10107	32	180	70	82
KG10108	40	200	75	102
KG10109	50	230	83	103

KG 150 — VALVOLA DI REGOLAZIONE A 3 VIE CON ATTUATORE ELETTRICO

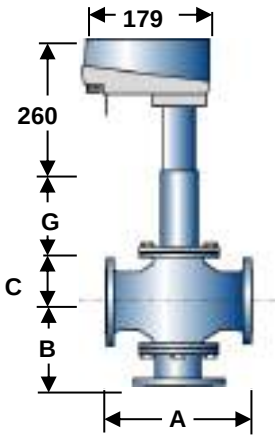

Valvola di regolazione a 3 vie Miscelatrice completa di
Attuatore modulante multifunzione con ritorno a molla
con funzione di emergenza
corpo in ghisa PN 6 - PN 16 - PN 25
interni in inox
tensioni di alimentazione : 24V ac/dc - 230 V
segnali possibili : 4..20 mA - 0..10 V - a passi - On Off

CODICI	DN	A**	B	C	G
KG15004	15	150	65	75	200
KG15005	20	150	65	75	200
KG15006	25	160	67	78	200
KG15007	32	180	75	86	200
KG15008	40	200	75	86	200
KG15009	50	230	82	93	200

1.90	DATI TECNICI

VALVOIND Srl Via Pascoli, 5 - 24060 Bagnatica (Bergamo) Tel. 035.681919-Fax. 035.684461

Valvoind
valvole industriali

DATI TECNICI NECESSARI PER LA SCELTA DI UNA VALVOLA

Fluido	
Portata	
Massa volumica molecolare	
velocità fluido	m/s
Temperatura fluido	°C
Temperatura ambiente	°C
Pressione a monte/a valle	bar /
valvola normalmente	☐ aperta ☐ chiusa
Pressione massima	bar
caduta pressione valvola	bar
livello rumore aerodinamico	dBA

- ☐ Valvola con attuatore elettrico
- ☐ Valvola con attuatore pneumatico
- ☐ posizionatore pneumatico montato
- ☐ posizionatore elettropneumatico montato
- ☐ convertitore elettropneumatico
- ☐ n°..... fine corsa montato IP …
- ☐ filtro riduttore aria montato
- ☐ elettrovalvola a 3 vie
- ☐ valvola di intercettazione aria
- ☐ Incamiciatura per fluido…….
- ☐ gabbia antisibilo

ATTACCHI			
filettati	☐ PN 6	☐ PN 10	☐ PN 16
Flangiati UNI	☐ PN 16	☐ PN 40	☐ PN 64/100
Flangiati ANSI	☐ 150	☐ 300	

CORPO		
Ghisa grigia GG25		☐
Ghisa sferoidale GS 400		☐
Acciaio ASTM A216 WCB		☐
Acciaio INOX	AISI	☐ 304 ☐ 316

a 2 vie
☐ NC aria apre
☐ NA aria chiude

a 3 vie miscelatrice
☐ aria chiude via squadra
☐ aria chiude via diritta

a 3 vie deviatrice
☐ aria chiude via diritta
☐ aria chiude via squadra

- ☐ Foglio di calcolo - Disegni costruttivi e di montaggio
- ☐ Certificato di collaudo interno
- Certificato di conformità
- ☐ Certificato di origine materiali
- ☐ Manuale uso e consumo
- Certificato di omologazione PED

VALVOLA A 3 VIE DEVIATRICE

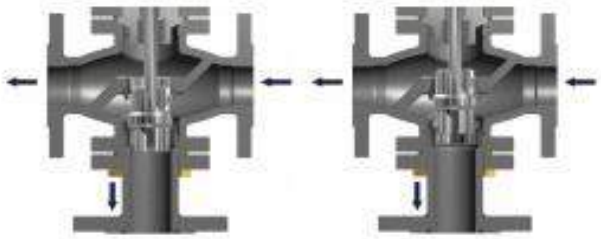

Normalmente aperte le vie diritte

Normalmente aperte le vie a squadra

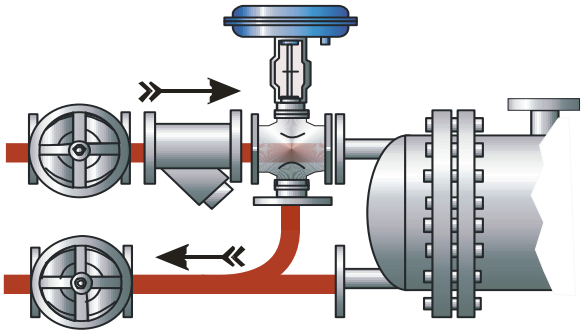

VALVOLA A 3 VIE MISCELATRICE

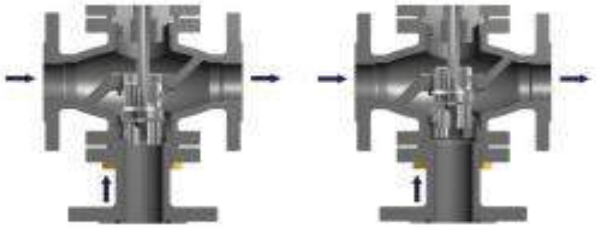

Normalmente aperte le vie diritte

Normalmente aperte le vie a squadra

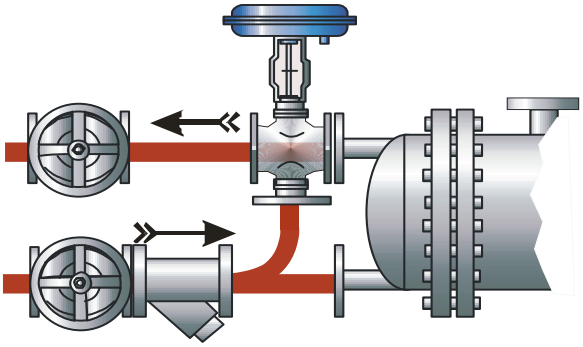

1.55	VALVOLE PNEUMATICHE DI CONTROLLO A MICROFLUSSO

Valvoind
valvole industriali

VALVOIND Srl Via Pascoli, 5 - 24060 Bagnatica (Bergamo) Tel. 035.681919-Fax. 035.684461

Le valvole di controllo PV25I sono valvole a flusso avviato a due vie, seggio singolo ed attacchi in linea. Sono ad azione diretta DA (aria chiude) o ad azione inversa RA (aria apre). Le valvole PV25I sono state ideate per assicurare un controllo accurato in ogni condizione di processo. La vasta gamma permette di usare queste valvole con i fluidi più comuni come acqua, acqua surriscaldata, vapore, aria, gas e altri fluidi.

PWV 40 I — VALVOLA FLANGIATA WAFER A 2 VIE in AISI

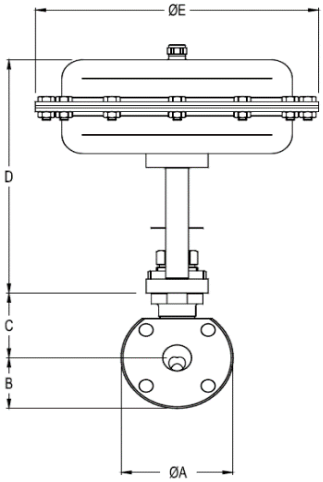

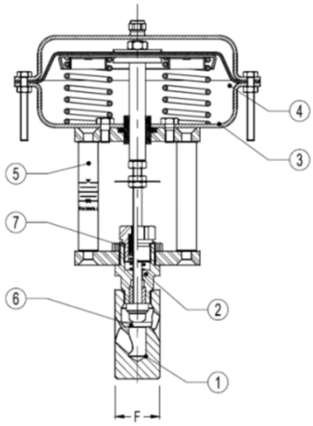

Seggio singolo, due vie, ad azione diretta o inversa. Non è necessaria la rimozione della valvola per la sostituzione dell'attuatore. Tenuta metallica standard.

RA	Normalmente chiusa
DA	Normalmente aperta

	Descrizione	Materiale
1	CORPO	CF8M / 1.4408
2	CASTELLO	AISI316 / 1.4401
3	ATTUATORE (Acc.)	S235JRG2 / 1.0038
	ATTUATORE (Inox)	AISI304 / 1.4301
4*	DIAFRAMMA	NBR 70
5	STAFFE (Acc.)	C45E / 1.1191
	STAFFE (Inox)	AISI304 / 1.4301
6	TENUTA	Inox-Ptfe/Grafite
7*	GUARNIZIONI	PTFE / GRAFITE

DN	Kv	A	B	F	C (mm) SOFFIETTO Standard	C (mm) SOFFIETTO c/prolunga	corsa
15	1,7	99	45	38	70	140	15
20	2,2	99	45	38	70	140	15
25	5,5	109	55	50	70	140	15

DIMENSIONI ATTUATORI TIPO	ØE	D
PA-205	210	235
PA-280	275	240
PA-340	335	265

PN	Pressione massima	Temperatura massima	Temperatura minima
40	40 bar	100 ℃	-10 ℃
	31,8 bar	250 ℃	-10 ℃
	29,7 bar	300 ℃	-10 ℃

PV 25 I — VALVOLA FILETTATA A 2 VIE in AISI

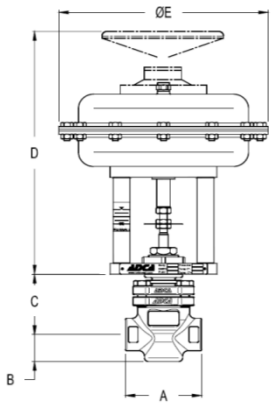

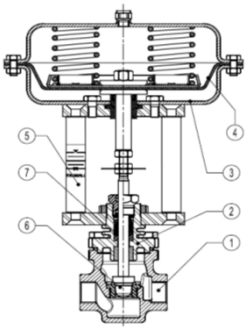

	Descrizione	MATERIALE
1	CORPO	CF8M / 1.4408
2	CASTELLO	CF8M / 1.4408
3	ATTUATORE (Acc.)	S235JRG2 / 1.0038
	ATTUATORE (Inox)	AISI304 / 1.4301
4*	DIAFRAMMA	NBR 70
5	STAFFE (Acc.)	C45E / 1.1191
	STAFFE (Inox)	AISI304 / 1.4301
6	TENUTA	PTFE / GRAFITE
7*	GUARNIZIONI	PTFE / GRAFITE

RA	Normalmente chiusa
DA	Normalmente aperta

Ø	Kv	A	B	C (mm) SOFFIETTO Standar	C (mm) SOFFIETTO Alettato	C (mm) SOFFIETTO prolunga	C (mm) SOFFIETTO soffietto	corsa
Ø1/2"	3,8	100	38	84	145	145	205	20
Ø3/4"	5,1	100	38	84	145	145	205	20
Ø1"	9,4	100	38	84	65	165	225	20

PN	Pressione max bar	Temperatura massima	Temperatura minima
25	25	120℃	-10 ℃
	21	200℃	-10 ℃
	19,8	250℃	-10 ℃
	18,5	300℃	-10 ℃

1.70	VALVOLA MODULANTE A 2 VIE CON MOTORE ELETTRICO

VALVOIND Srl **Via Pascoli, 5 - 24060 Bagnatica (Bergamo) Tel. 035.681919-Fax. 035.684461**

Valvoind
valvole industriali

Valvola di regolazione particolarmente indicata per alte temperature e pressioni nominali PN 16
L'ottutatore è guidato superiormente. Lo stelo di grosse dimensioni e la particolare costruzione del cappello con bussola di guida doppia conferiscono all'otturatore un'ottima stabilità dinamica fino a 15 bar.

Corpo	a globo sede singola in ghisa sferoidale	temperatura d'esercizio	160℃ 210℃	con albero nudo con prolunga di raffreddam.
Premistoppa	in graphoil	Allarmi	2 finecorsa	
stelo	in AISI 316 rettificato e rullato	Accoppiamento	in alluminio pressofuso	
Otturatore	EQP=% inox con riporto stellite	tensione alim. Ingresso risposta	24 V AC/DC 4..20 mA 0..10 V	
sede	avvitata sul corpo inox con riporto stellite			
guida	in AISI 440 C - rettificata			
Motore	multifunzione- modulante con ritorno a molla			
Interfaccia	integrale MP bus			
tempi di lavoro	150 s (regolabile da 75 a 300s)			

KG 101 — VALVOLA DI REGOLAZIONE A 2 VIE CON ATTUATORE ELETTRICO

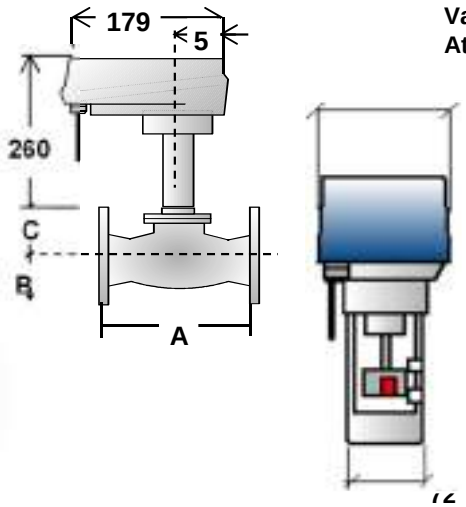

Valvola di regolazione a globo completa di
Attuatore modulante multifunzione con ritorno a molla
con funzione di emergenza
corpo in ghisa PN 6 - PN 16 - PN 25
interni in inox
tensioni di alimentazione : 24V ac/dc - 230 V
segnali possibili : 4..20 mA - 0..10 V - On Off

CODICI	DN	A	B	C
KG10104	15	150	48	79
KG10105	20	150	53	79
KG10106	25	160	58	81
KG10107	32	180	70	82
KG10108	40	200	75	102
KG10109	50	230	83	103

KG 150 — VALVOLA DI REGOLAZIONE A 3 VIE CON ATTUATORE ELETTRICO

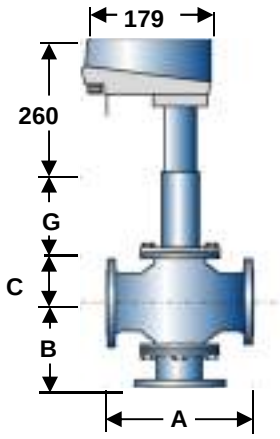

Valvola di regolazione a 3 vie Miscelatrice completa di
Attuatore modulante multifunzione con ritorno a molla
con funzione di emergenza
corpo in ghisa PN 6 - PN 16 - PN 25
interni in inox
tensioni di alimentazione : 24V ac/dc - 230 V
segnali possibili : 4..20 mA - 0..10 V - a passi - On Off

CODICI	DN	A**	B	C	G
KG15004	15	150	65	75	200
KG15005	20	150	65	75	200
KG15006	25	160	67	78	200
KG15007	32	180	75	86	200
KG15008	40	200	75	86	200
KG15009	50	230	82	93	200

5.67	VALVOLA DI REGOLAZIONE PNEUMATICA A MICROFLUSSO

VALVOIND Srl **Via Pascoli, 5 - 24060 Bagnatica (Bergamo) Tel. 035.681919-Fax. 035.684461**

Valvoind
valvole industriali

PWV 40 I

VALVOLA PNEUMATICA DI CONTROLLO a microflusso

PN40

Da Ø 1/2" a Ø1"
Da DN15 a DN25

- **OPZIONI**
  Trasmettitore di posizione 4-20 mA
  Posizionatore pilota pneumatico
  Posizionatore pilota elettropneumatico
  Regolatore del filtro dell'aria
  Volantino manuale di alta qualità
- **USO**
  Vapore saturo e surriscaldato.
  Acqua calda e surriscaldata
  Aria, gas e altri non corrosivi fluidi.
- **MODELLI**
  PWV40I
- **CONNESSIONI**
  Valvola Wafer per flange come per EN 1092-1 PN16/40
- **ATTUATORE**
  PA-205; PA-280; PA-340.
- **CONNESSIONE ATTUATORE**
  1/4" NPT-F
- **SEGNALE DI CONTROLLO**
  0,2 - 1 bar ; 0,4 - 1,2 bar ; 0,4 - 2 bar.

MATERIALI		
POS.	DESCRIZIONE	MATERIALE
1	CORPO	AISI 316 / 1.4401
2	CASTELLO	AISI316 / 1.4401
3	ATTUATORE (Acc.)	S235JRG2 / 1.0038
	ATTUATORE (Inox)	AISI304 / 1.4301
4	DIAFRAMMA	NBR70
5	STAFFE (Acc.)	C45E / 1.1191
	STAFFE (Inox)	AISI304 / 1.4301
6	TENUTA	St.Steel - PTFE/GR
7	GUARNIZIONI	PTFE/GR

* Attuatore elettrico: vedi IS EL20.00 E

MARCATURA CE (PED -Direttiva europea 97/23/EC)	
PN 40	Categoria
DN 1/2" to 1"	SEP - art. 3, paragrafo 3

CONDIZIONI LIMITI	
Press. bar	Temp. °C
40	-10/100
33,7	200
31,8	250
29,7	300
Temperatura massima limitata alla baderna della valvola selezionata.Valvole con seduta morbida: temperatura massima 200°C	

DIMENSIONI - ATTUATORI			
TIPO	ø E (mm)	D (mm) DN15-25 DA/RA	PESO Kgs
PA-205	210	235	5,7
PA-280	275	240	8,8
PA-340	335	265	14,3

DIMENSIONI - CORPO VALVOLA				
DN	A (mm)	B (mm)	F (mm)	C (mm) SOFFIETTO STANDARD
15	99	45	38	70
20	99	45	38	70
25	109	55	50	70

PRESSIONE ARIA TESTATA	3,5 Bar	
TEMPERATURA AMBIENTE	dai -20°C ai +70°C	
CASTELLO	STANDARD	ALETTATO
	Da –5°C a +200°C	> 200°C
GUARNIZIONI DI TENUTA	PTFE	Grafite
	220°C	300°C
TIPI DI CHIUSURA	Otturatore Equilibrato ON-OFF	
PASSAGGIO	Passaggio Ridotto	

Massima perdita ammissibile della pressione in Bar – Fluido apre

ATTUATORE	SEGNALE DI CONTROLLO	MISURE DN15	DN20	DN25
PA-205	0,2–1 Bar	8	8	8
	0,4-1,2 Bar	12	12	9
	0,4-2 Bar	14	14	11
PA-280	0,2–1 Bar	32	27	18
	0,4-1,2 Bar	41	40	22
	0,4-2 Bar	52	47	27
PA-340	0,2–1 Bar	60	60	50
	0,4-1,2 Bar	80	80	60
	0,4-2 Bar	100	100	80

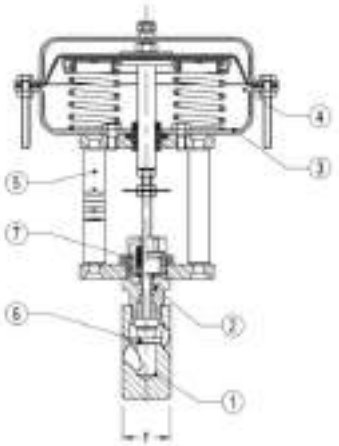

PWV40I DA - Azione diretta

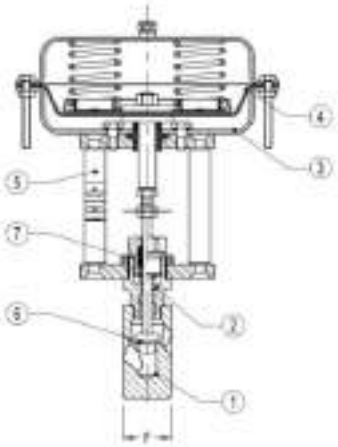

PWV40I RA - Azione inversa

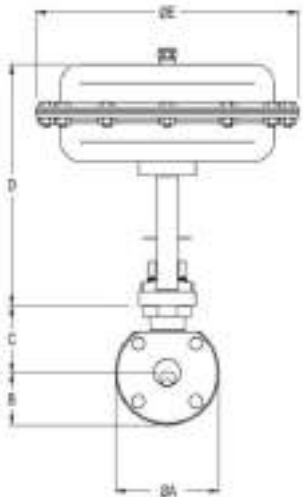

PWV40I - Azione diretta e inversa da DN15 a DN25

CORSA DELLA VALVOLA IN mm			
	DIMENSIONI		
	DN15	DN20	DN25
CORSA	15	15	15

COEFFICIENTI DI PORTATA			
	DIMENSIONI		
	DN15	DN20	DN25
Kvs	1,7	2,2	5,5

Kv in m3/h con 1 Bar di press. diff.